Documento di proprietà aziendale. La Società tutelerà i propri diritti a termini di legge.

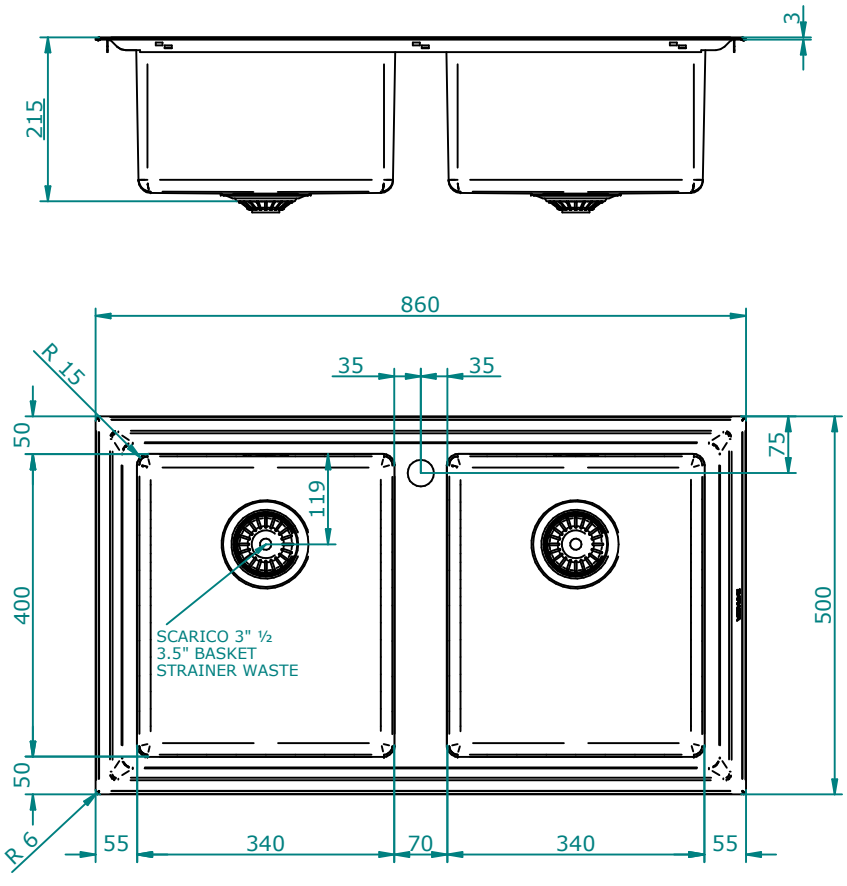

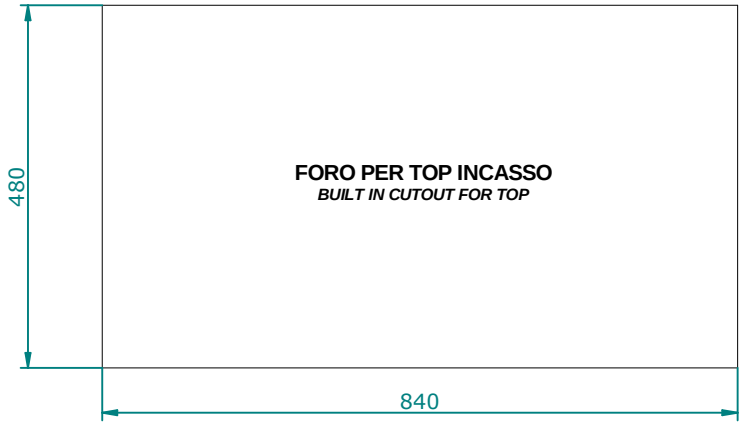

Rev. del

DATA CONSEGNA :

PER ACCETTAZIONE , FIRMA E TIMBRO

PER QUALSIASI CONTESTAZIONE SI FARA' RIFERIMENTO
ESCLUSIVAMENTE A QUESTO DISEGNO
for any dispute the company will refer to this drawing

QUOTE NON INDICATE

TOLLERANZA LINEARE : ± 0.5 mm

TOLLERANZA ANGOLARE : ± 0.2 °

1:10

APPROVATO *approved* **Mazzer Luigino**

DISEGNATO *drawed* **Mazzer Alberto** **27/06/2013**

F.lli Barazza S.r.l.

Elettrodomestici e lavelli per cucine

DESCRIZIONE *description*

LAVELLO EASY IBR 86X50 2V

EASY SINK LEB 86X50
2 BOWLS

MATERIALE *material*

SVILUPPO *developement*

CLIENTE *client*

CODICE *commercial code* **1LES92R**

FILE *file name* **1LES92R.dft**

F.lli Barazza Srl - Via Risorgimento, 14 - 31025, Sarano di Santa Lucia di Piave (TV) - Italy - tel. +39 0438 62888 - fax. +39 0438 64901 - info@barazzasrl.it www.barazzasrl.it